Станция авт.водоснабжения AUTO JET 80 L-5 UNIPUMP

Классические насосные станции (гидрофоры) · Артикул 66183 · Серия AUTO JET L

1. Обзор

Отличительными особенностями серии JET L являются честные, а не завышенные характеристики. Использование медной обмотки двигателя позволяет достигать указанных характеристик при гораздо меньших энергозатратах. За счет использования латунных рабочих колес, достигается более продолжительный период работы без снижения указанных характеристик.
Модель оснащена удлиненным встроенным эжектором, что позволяет получить более высокую и стабильную напорно-расходную характеристику работы на глубине всасывания до 8 метров.

Основные данные

Максимальная мощность, Вт	600
Максимальный напор, м	38
Максимальная производительность, м3/ч	3
Максимальная производительность, л/мин	50
Максимальная высота всасывания, м	8
Защита от сухого хода	нет
Материал обмотки статора	Медь
Материал рабочего колеса	Латунь
Гарантия, мес	24

2. Гидравлические характеристики

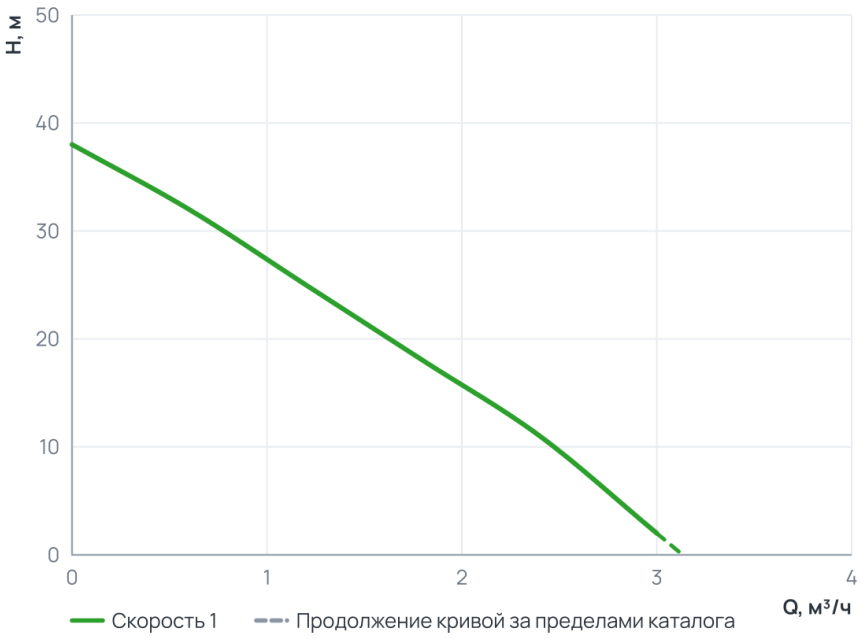

Рабочий диапазон

Подача Q	0 … 3 м³/ч
Напор H	2 … 38 м

Пунктир на диаграмме — продолжение кривой за пределами каталога производителя.

3. Технические данные

Общие сведения

Тип	Центробежный	Серия	AUTO JET L
Объем бака, л	5	Гарантия, мес	24
Уровень шума, дБ	80		

Гидравлические данные

Максимальный напор, м	38	Максимальная производительность, м3/ч	3
Максимальная производительность, л/мин	50		

Перекачиваемая среда

Максимальная температура перекачиваемой жидкости, °C	+1...+35

Материалы

Материал корпуса	Чугун	Материал мембраны	Эластичный EPDM материал
Материал обмотки статора	Медь	Материал рабочего колеса	Латунь
Материал накопительного бака	Оцинкованная сталь		

Монтаж и присоединение

Вес, кг	16,3	Длина, мм	470
Высота, мм	390	Ширина, мм	240
Длина электрокабеля, м	1,7	Максимальная высота всасывания, м	8
Присоединительный размер вход / выход, дюйм	1"/1"	Длина бухты (Классические насосные станции (гидрофоры))	0

Электродвигатель

Защита от сухого хода	нет	Параметры электросети	~230В; 50Гц
Максимальная мощность, Вт	600	Максимальная мощность, кВт	0,6

Управление и защита

Управление	Реле давления

4. Габаритные размеры

Гидроаккумулятор 24 л

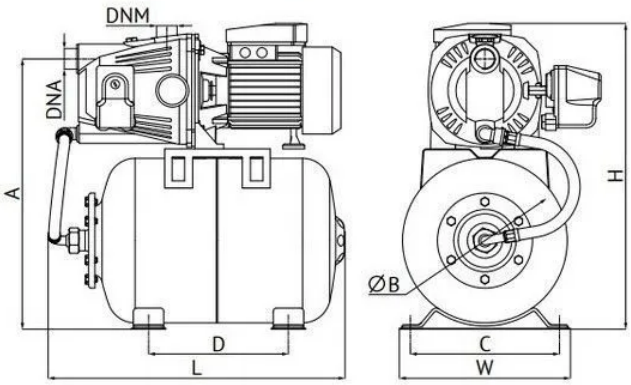

Гидроаккумулятор 5 л

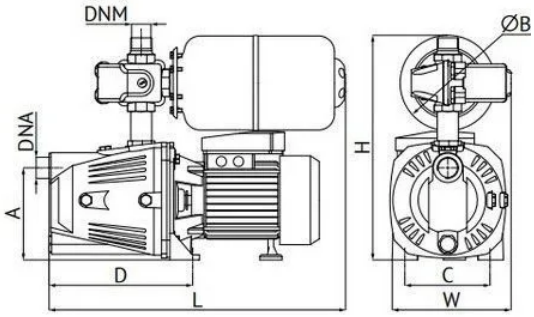

Таблица размеров

Модель	Объем бака г/а, л	Артикул	Габаритные размеры L, мм	W, мм	H, мм	A, мм	B, мм	C, мм	D, мм	DNA, дюйм	DNM, дюйм	Вес, кг г/а сталь	г/а нерж. сталь
AUTO JET 80 L	5	66183	465	200	370	150	150	135	220	1	1	16,3	–
	24	49681/64082*	480	315	490	445	265	240	225	1	1	19,0	19,5
	50	53361/82336*	580	360	580	535	350	240	265	1	1	21,5	22,0
AUTO JET 100 L	5	91501	465	200	370	150	150	135	220	1	1	16,4	–
	24	84796/27487*	480	315	490	445	265	240	225	1	1	19,9	20,5
	50	58265/19631*	580	360	580	535	350	240	265	1	1	22,9	23,2
AUTO JET 110 L	24	25123/29123*	480	315	490	445	265	240	225	1	1	20,8	21,2
	50	76930/58639*	580	360	580	535	350	240	265	1	1	23,5	24,0

** Гидроаккумулятор из нержавеющей стали*

5. Данные для заказа

Наименование	Станция авт.водоснабжения AUTO JET 80 L-5 UNIPUMP
Артикул	66183
Производитель (марка)	UNIPUMP
Серия	AUTO JET L
Вид оборудования	Классические насосные станции (гидрофоры)
Вес, кг	16,3
Гарантия, мес	24

6. Документация

Инструкции и паспорта

- Инструкция насосные станции

Разрешительные документы

- Сертификат соответствия

Документы прилагаются к товару — в карточке товара и в архиве документов для тендера.